| スイッチ仕様 |
|---|
| 回路方式:1回路1接点ノーマルクローズ |
| 定格:DC 30V 10mA(抵抗負荷) |
| 使用温度範囲:−10°C~+70°C |
| 絶縁抵抗:100MΩ以上( DC 500V ) |
| 耐電圧:AC500V1分間 |
| 接点寿命:100,000回 |

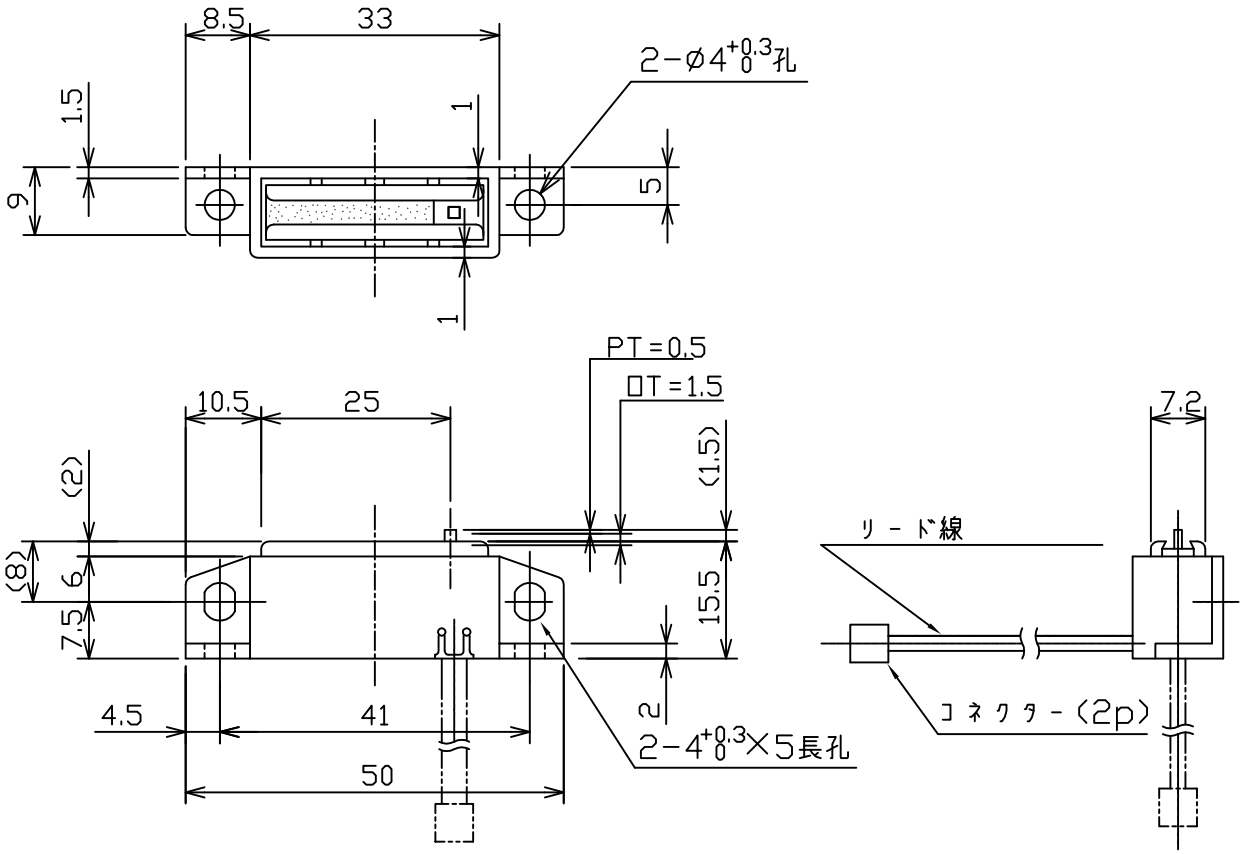


| | | | | 公差 Tolerance | 承認 Aproved by | 検図 Checked by | 設計 Designed by | 尺度 Scale | 材質 (Material) | 図番 DRAWING No. |
|---|---|---|---|---|---|---|---|---|---|---|
| | | | | | | | | 1:1 | ———— | CA−0111A |
| | | | | | | | 製図 Drawn by | 第三角法 | 処理 (Finish) | 品名 NAME |
| | 変更事項 | 年月日 | 氏名 | | | | | | ———— | マグネットキャッチ(スイッチ付) |

MAGTEC マグテック株式会社